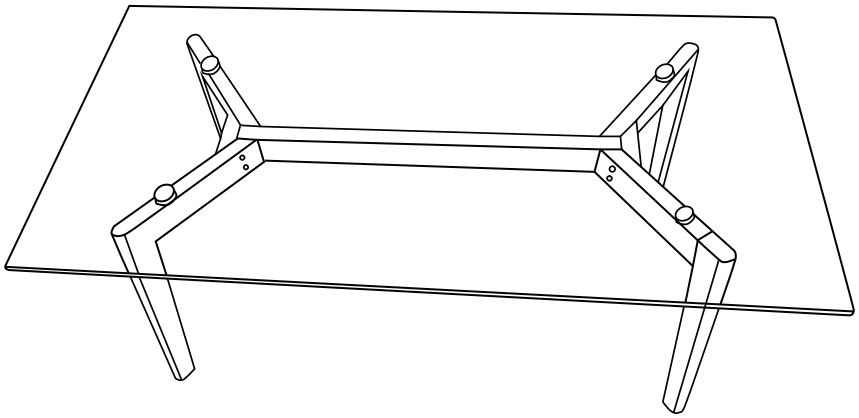

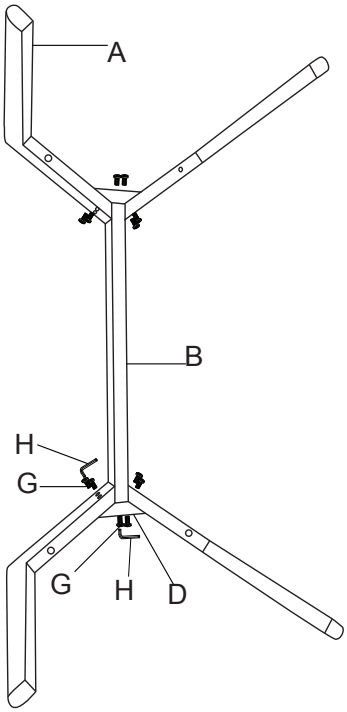

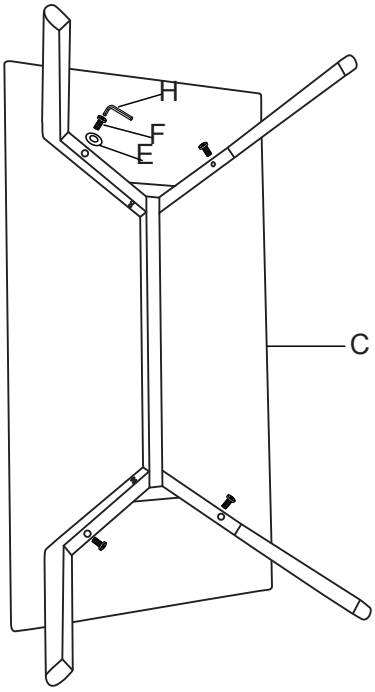

A	B	C	D	E	F	G	H
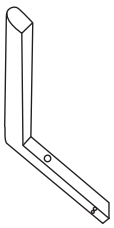		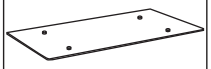			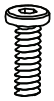		
4x	1x	1x	2x	4x	4x	4x	1x